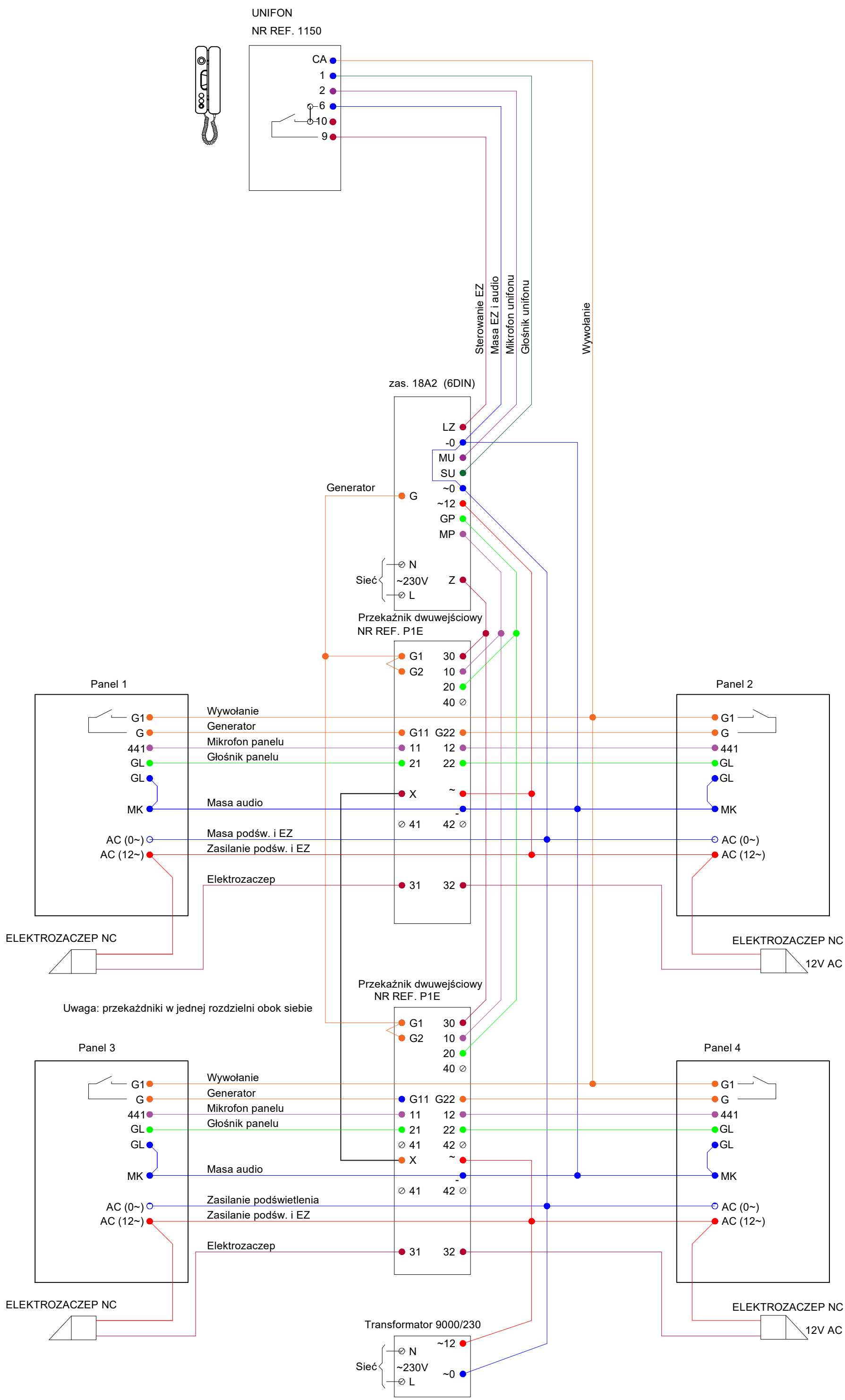Sd 41 MIWUS PR1 sterowanie EZ